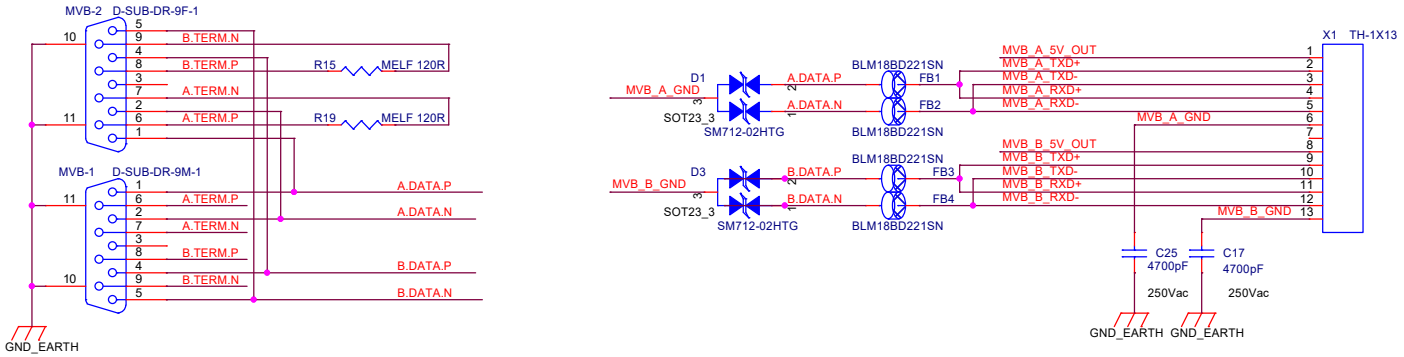

绘图软件
OrCAD Capture

更改记录	
次数	日期

底图总号

标记	处数	更改文件号	签字	日期	MB3270 V2.0	南京亚册云象通信技术有限公司
设计						电原理图
校核						www.yacer.cn
标准化					重量 / 比例	
批准					共 2 页 / 第 2 页	